ԿԱՆԱՆՑ ՍԱՆՀԱՆԳՈՒՅՑԻ ՀԱՏԱԿԱԳԻԾ 0.000 ՆԻՇԻ ՎՐԱ

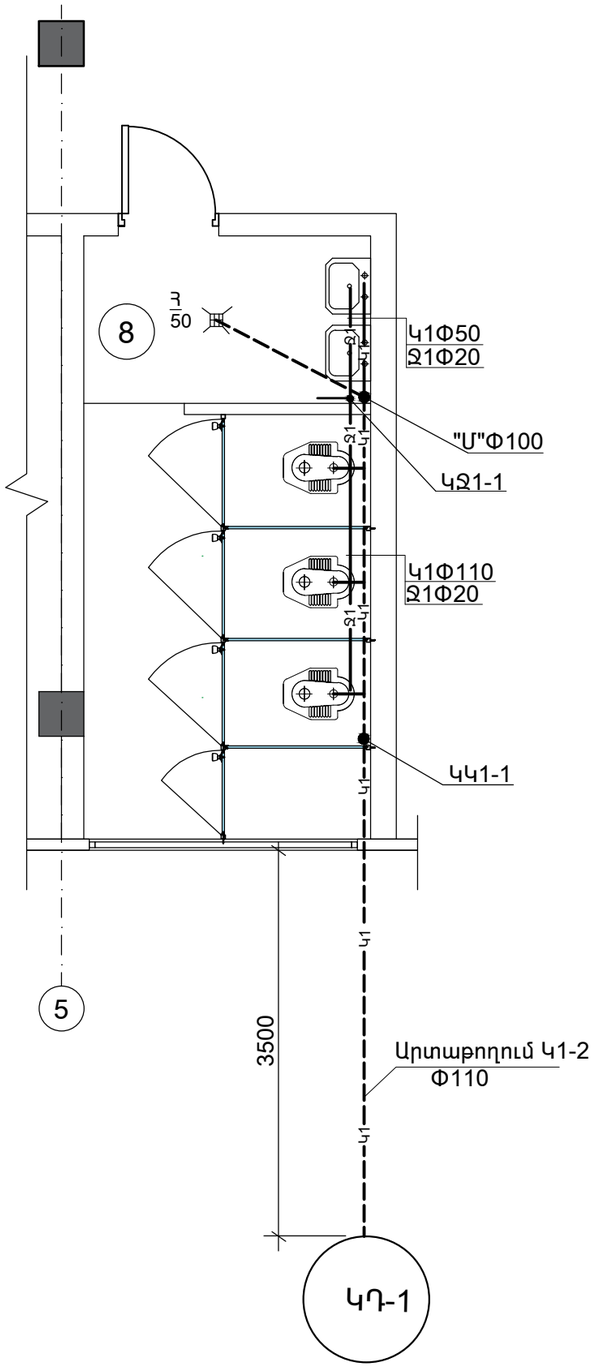

ՏՂԱՄԱՐԴԿԱՆՑ ՍԱՆՀԱՆԳՈՒՅՑԻ ՀԱՏԱԿԱԳԻԾ +3.300 ՆԻՇԻ ՎՐԱ

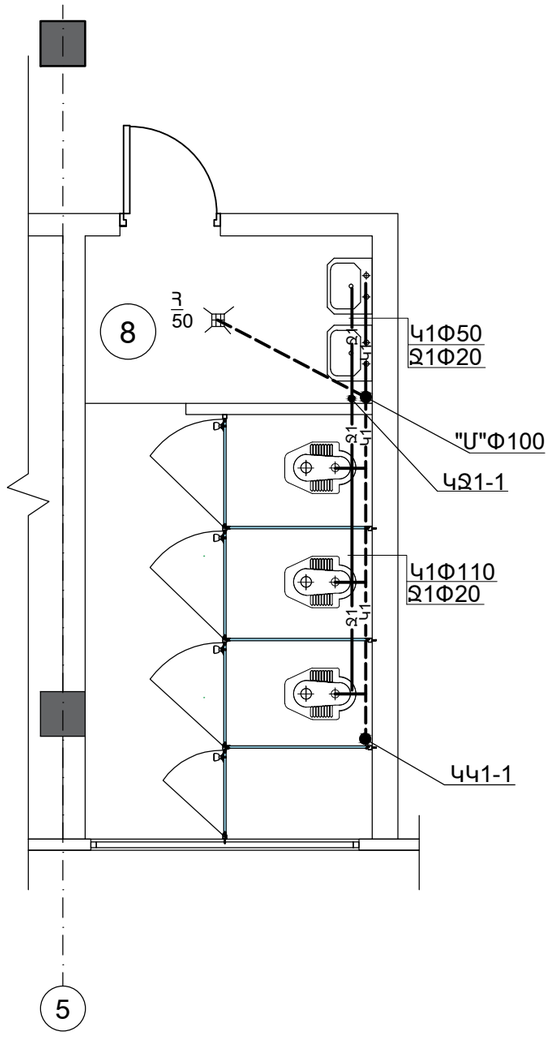

« ՀՀ ՈՍՏԻԿԱՆՈՒԹՅԱՆ ԿՐԹԱՀԱՄԱԼԻՐ» ՊՈԱԿ-ի ՈՋ ՄԱՍՆԱՇԵՆՔԻ 2-րդ ՀԱՐԿԻ ՎԵՐԱՆՈՐՈԳՈՒՄ				Պատվեր № ՀՀ ՈԿ ԳՀԱՇՁԲ-17/2		
			ՋՐԱՄԱՏԱԿԱՐԱՐՈՒՄ և ԿՈՅՈՒՂԻ	ՓՈՒԼ	ԹԵՐԹ	ԹԵՐԹԵՐ
				ԱՆ	ՋԿ - 2	5
ՆԱԽԱԳԾԵՑ	Վ.ԳԱՍՊԱՐՅԱՆ		Սանհանգույցների հատակագիծ 0.00 և 3.30 նիշերում	«ՀԱՋԱՐԱՇԵՆ» ՍՊԸ		